CRP24-B1 posizionatore da parete

Generalità

Posizionatore adatto per l'uso con attuatori per serrande modulanti. Può essere anche utilizzato come posizionatore di minima o insieme con i regolatori di temperatura per lo spostamento del setpoint.

Il passaggio da 2 ... 10 V DC a 0 ... 10 V DC è semplice da realizzare mediante una selettore posizionato sotto il coperchio anteriore.

PRO:
- gamma di regolazione 0 ... 100 %

Caratteristiche tecniche

Dati elettrici	Tensione nominale	AC 24V 50/60 Hz / DC 24V
	Dimensionamento	0.7 VA, senza attuatori
	Campo di alimentazione	AC/DC 19.2 … 28.8V
	Collegamenti	Morsetti 1 … 3: 2.5 mm ^{2} Morsetti 4 … 8: 1.5 mm ^{2}
Dati funzionali	Comando – Manopola per la regolazione del setpoint	 0 ... 100%
	Comunicazione per dispositivi di campo	2 x PP (per PC-Tool, ZTH-GEN, etc.)
Ingressi	1 x digitale – Ingresso digitale	 Carico del contatto 10 mA
Uscite	1 x analogico – Segnale di controllo Y	 0/2 ... 10V, max. 1 mA
Norme e Standards	Classe di protezione	III Sicurezza bassa tensione
	Grado di protezione	IP30 (EN 60529)
	Modo di funzionamento	Tipo 1 (EN60730-1)
	EMC	CE in conformità con 2004/108/EC
	Condizioni ambientali – Operativo – Trasporto e stoccaggio	 0 … +50°C / 20 … 90% r.h. (senza condensa) –25 … +70°C / 20 … 90% r.h. (senza condensa)
Dimensioni / Peso	Dimensioni (H x L x P)	99 x 84 x 32 mm
	Peso	105 g
Colori esterni	Basamento	NCS2005-R80B grigio chiaro (corrisponde approssimativamente a RAL 7035)
	Coperchio	RAL9003 bianco segnale

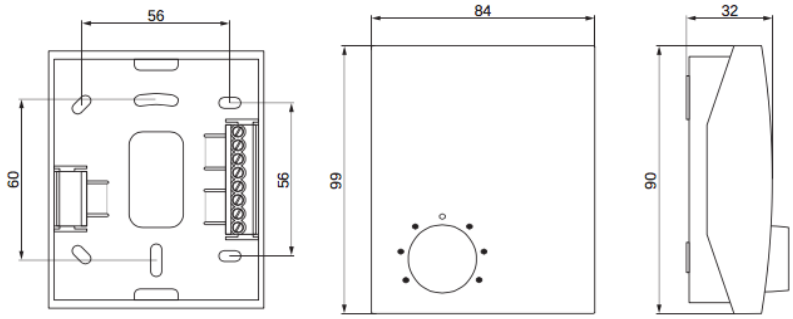

CRP24-B1 posizionatore da parete

Installazione meccanica

1. rimuovere il coperchio
2. estrarre leggermente il blocco dell'alloggiamento per rilasciare il pcb
3. rimuovere il pbc

Manopola per la regolazione del setpoint.
Se la manopola è stata rimossa procedere come segue:

- inserire la manopola circa a metà corsa e ruotare in senso orario fino all'arresto
- rimuovere la manopola e allineare in modo che la camma sia a filo con l'arresto a sinistra (vedi a sinistra)
- inserire la manopola completamente

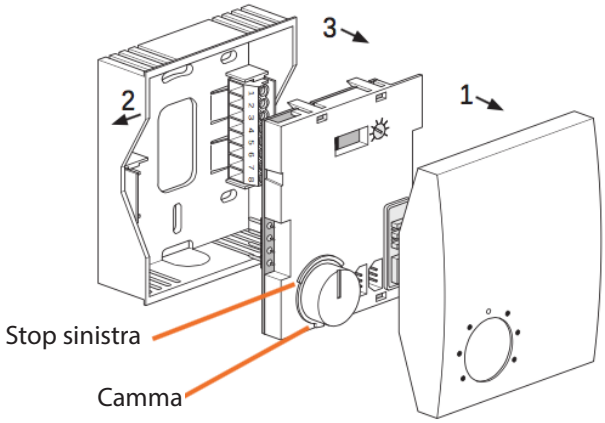

Installazione elettrica

Collegamento da incasso

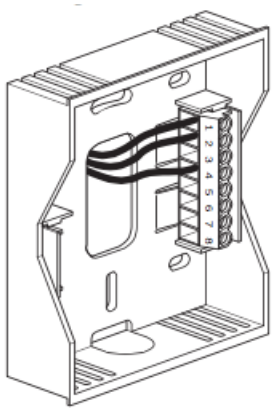

Collegamento sopra intonaco

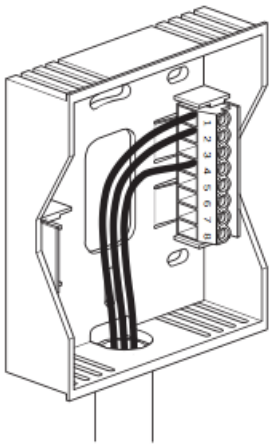

Morsetti di collegamento 1...8

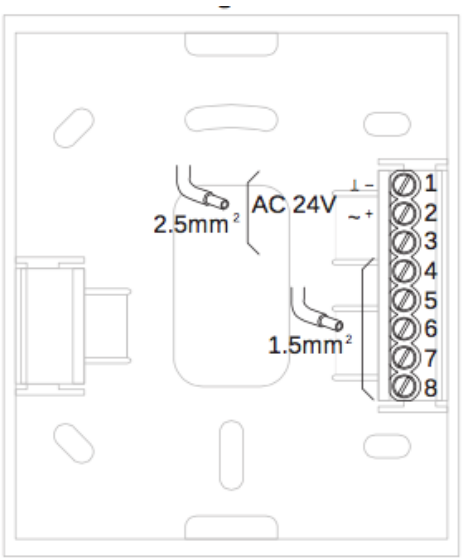

Note di sicurezza

- l'attuatore non può essere utilizzato al di fuori dei previsti campi applicativi in modo particolare su aerei
- tutte le leggi o norme di installazione applicabili devono essere rispettate durante l'installazione
- il dispositivo non contiene nessuna parte che possa essere sostituita o riparata dall'utente
- il dispositivo contiene componenti elettrici ed elettronici e non può essere smaltito con i rifiuti domestici. Vanno rispettate le normative locali sullo smaltimento

CRP24-B1 posizionatore da parete

Prezzi

Posizionatore da parete adatto per l'uso con attuatori per serrande modulanti.

CODICE	€
CRP24-B1	187,06€

Note

Nota bene:
I prezzi indicati sono espressi in Euro, possono essere modificati senza preavviso e si intendono sempre resa franco nostro stabilimento. Tali quotazioni si riferiscono alla sola merce senza imballo salvo diversa indicazione all'interno del listino. I materiali che saranno ordinati a frazione di confezione avranno un aumento pari al 15% (quindici) sul prezzo di listino.